AUSGABE 2017/2018

HAUSmagazin

INNOVATIVE HAUSTECHNIK FÜR UMBAU, AUSBAU UND NEUBAU

WIE SMART IST IHR HAUS?

Mit dem Smartphone steuern Sie die Technik in Ihrem Haus und sparen deutlich Energie.

SO VERBESSERN SIE IHRE WOHNQUALITÄT

Fachgerecht installiert, steigert moderne Haustechnik den Wohnwert Ihres Eigenheims.

Informationen für den Werterhalt von Immobilien

Richtig renovieren

Liebe Leserin, lieber Leser,

Sie stehen womöglich vor einer Entscheidung, die gut bedacht sein will: die Erneuerung Ihrer Heizung, die Renovierung Ihres Bades. Dies sind immer höchst individuelle Bauvorhaben. Sollen Ihre Vorhaben bestmöglich gelingen, geht es um weit mehr, als nur um die optimale Funktion.

Die neue Heizung soll so energiesparend wie möglich jederzeit in jedem Raum die gewünschte Temperatur gewährleisten. Denn Sie wollen sich überall in Ihrem Haus wohlfühlen.

Noch stärker rücken Wohlfühlen und persönliches Stilempfinden bei der Badrenovierung in den Mittelpunkt. Dabei soll ein neuer Lebensraum ganz nach Ihren Wünschen entstehen: puristisch oder klassisch, als Wellnessoase oder als Fitnesscenter.

Gut, wenn Sie sich bei Ihren Bauvorhaben für die Zusammenarbeit mit ausgewiesenen Fachhandwerkern entscheiden. Die Mitgliedsunternehmen der SHK AG bieten Ihnen das gesamte Spektrum der Haustechnik inklusive eines ganzheitlichen Dienstleistungspakets. Es umfasst die Beratung, die Planung und Ausführung bis hin zur Wartung und Instandsetzung. Unsere Unternehmen sind bestrebt, Ihre ganz persönlichen Ansprüche so zu erfüllen, dass Sie begeistert sind.

Informieren Sie sich mit diesem HAUSmagazin, was moderne Heiztechnik für Sie leisten kann und wie eine exzellente Badrenovierung gelingt.

Viel Spaß beim Lesen.

Ihr Harald Belzer, Herausgeber

MEISTER DER ELEMENTE

www.meister-der-elemente.de

Meister der Elemente, eine Marke kundenorientierter Haustechnik-Unternehmen.

DIE BADGESTALTER

www.die-badgestalter.de

Die Badgestalter bieten hohen Service bei der Badrenovierung.

IMPRESSUM

Herausgeber:
SHK AG
Zeiloch 13, 76646 Bruchsal,
Tel. 07251/93245-0
www.shknet.de,
info@shknet.de
Vorstand:
Harald Belzer

Vors. d. Aufsichtsrats:
Alfred Bock
Redaktion:
Mathias Müller
Dr. Michael Schreiber
redaktion@hausmagazin.de
www.hausmagazin.de

Anzeigenleitung:
Steffen Piffkowski
Grafik/Layout:
Digitale PrePress GmbH
www.digitale-prepress.de
Fotos:
shutterstock.com,
SHK AG, siehe Bildangaben

Druck:
Peter Leutloff, I&D
Adam Kommunikation
und Druck, Bruchsal
Auflage: 650.000
Ersterscheinung: August 2017
Nachbestellung:
www.hausmagazin.de

© copyright für den gesamten Inhalt, soweit nichts anderes angegeben, by SHK AG, Zeiloch 13, 76646 Bruchsal Nachdruck, auch auszugsweise, nur mit ausdrücklicher Genehmigung.

4 Das perfekte Bad
Innenarchitekten nennen wichtige Punkte bei der Badplanung

6 Badrenovierung ganz entspannt
Eine erfahrene Badplanerin gibt Tipps, worauf Bauherren achten sollten

9 Stets das beste Wasser im Haus
Eigentümer sind in der Verantwortung für Trinkwasser und Heizungswasser

11 Holzfeuer, digital geregelt
Die ursprünglichste Art der Heizung ist komfortabel und umweltfreundlich

13 Erneuerbare Energien rechnen sich
Heizungsrechner im Internet gibt Hausbesitzern klare Informationen

14 Wärmepumpentechnik macht unabhängig
Wärmepumpe, Energiezaun und Photovoltaik machen unabhängig von fossiler Energie

15 Maximale Energieausbeute
Brennwerttechnik nutzt auch die Energie, die im Abgas der Heizung steckt

19 Optimale Temperatur in jedem Raum
Für maximalen Wärmekomfort sind alle Komponenten einer Heizung wichtig

BADMAGAZIN MACHT HEISS AUFS NEUE BAD

Das neue BADmagazin zeigt, was Badprofis zu leisten im Stande sind. Über 20 tatsächlich gebaute Bäder zeugen von großer Planungskompetenz und präziser Handwerkskunst. Lassen Sie sich davon für Ihr neues Bad inspirieren. Informieren Sie sich auf 140 Seiten, warum Badrenovierung für Sie entspannend ist, wenn Badprofis glühend heiß für Ihr Wunschbad arbeiten. **www.die-badgestalter.de**

Perfekt ist Ihr Bad, wenn Sie sich darin wohlfühlen

Innenarchitekten sagen, was bei der Badplanung wichtig ist

„Gute Badplanung stellt die Menschen, die das neue Bad nutzen wollen, in den Mittelpunkt. Die Kunst ist es, die Bedürfnisse der Kunden zu erkennen und maßgeschneiderte Lösungen anzubieten", sagt Hanns-Christian Hofmann, Innenarchitekt der SHK AG, der Kooperation qualitätsbewusster Handwerksunternehmen.

Seine Kollegin Lotte Li Benkert ergänzt: „Jeder Raum hat seinen Charakter. Wir klären: Was gibt uns seine Architektur vor, was sind seine Stärken und wie kann ich diese mit den Kundenwünschen in Einklang bringen?"

Begehrenswerte Bäder entstehen auf der Basis von ausführlichen Gesprächen. Ein guter Badplaner wird sich deshalb, bevor er mit der Planung beginnt, sehr viel Zeit für seine Kunden nehmen. Er will sie kennenlernen und ihre Sehnsüchte, Wünsche und Träume verstehen, um seine Planung darauf auszurichten.

Planskizze und Grundriss vom Profi:
wichtige Stationen auf dem Weg zum neuen Bad.

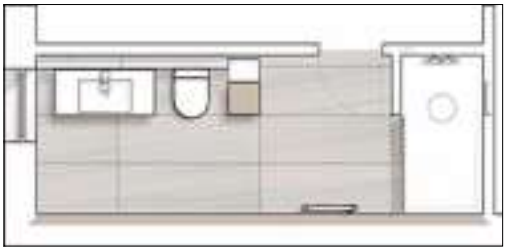

Innenarchitekten Lotte Li Benkert und Hanns-Christian Hofmann, Experten für Badplanung.

Die Badplanung ist ein individueller Prozess und weit mehr als nur das Denken in Funktionen und Produkten. Technische Möglichkeiten und architektonische Aspekte werden berücksichtigt. Ein guter Badplaner folgt dabei keinem allgemeingültigen Muster. Spannend wird es, wenn Standardlösungen verlassen werden, wenn Inspirationen aus anderen Gewerken, aus dem Kunsthandwerk, ja, sogar aus der Kunst, kommen. Dann entstehen einzigartige Bäder. ■

Ganz cool und entspannt zum neuen Bad

Projektleiterin Claudia Altrichter gibt Tipps aus der Praxis

Claudia Altrichter ist Projektleiterin der Firma Elsässer in Steinenbronn. Die Badspezialistin in der Nähe von Stuttgart hat einen hervorragenden Ruf in ihrer Region. Wir fragten die Expertin, worauf es ankommt, damit eine Badrenovierung reibungslos gelingt.

HAUSmagazin: *Frau Altrichter, was sind die größten Befürchtungen, die Kunden vor einer Badrenovierung Ihnen gegenüber äußern und wie nehmen Sie Ihren Kunden diese Ängste?*

Altrichter: Sehr häufig gibt es Bedenken wegen wochenlangem Staub und Schmutz in der eigenen Wohnung. Auch gibt es die Befürchtung, dass das Bad am Ende doch nicht so aussieht, wie ursprünglich gedacht. Wir sprechen sehr ausführlich vor Baubeginn über diese Themen. Klar, bei der Renovierung gibt es Abbrucharbeiten. Deshalb zeigen wir, wie wir arbeiten: dass wir die Laufwege abkleben, möglichst staubfrei arbeiten und die Baustelle abends sauber verlassen. Wir stellen unsere Mitarbeiter vor und geben unseren Kunden einen detaillierten Terminplan an die Hand, sodass die Baufortschritte jederzeit überprüft werden können. Mit Planskizzen, 3D-Bildern und Referenzobjekten geben wir den Kunden die Sicherheit, dass ihre Badwünsche in Erfüllung gehen.

HAUSmagazin: *Was ist das Wichtigste, damit eine Badrenovierung gelingt: Termintreue, Preis/Leistungsverhältnis, gestalterische oder technische Kompetenz?*

Altrichter: Wenn die Wünsche des Kunden im Mittelpunkt stehen und der Kunde darauf vertraut, dass der Badprofi sie so optimal wie möglich umsetzt, ist alles andere nachrangig. Um dieses Vertrauen zu

Claudia Altrichter ist bereits mehrmals in dem Wettbewerb „Badideen aus der Praxis“ als Badplanerin des Jahres ausgezeichnet worden.

Sorgfältig abgeklebte Laufwege und Treppen sind bei guten Badrenovierern selbstverständlich.

Eine Staubschutztür schützt die Wohnräume während der Bauzeit.

erhalten, sprechen wir sehr ausführlich mit den Kunden, um alle Wünsche zu erfassen. Es ist sehr wichtig, dass Gestaltung und Badkonzept exakt für den Kunden passen. Während der gesamten Planungs- und Bauzeit sind wir täglich in Kontakt mit den Bauherren. Wir arbeiten nach einem festen Terminplan, Fragen werden umgehend geklärt. So bleibt die Vorfreude auf das neue Bad auch während der Bauzeit erhalten: offene Kommunikation, auch wenn etwas passiert und Zusagen einhalten.

HAUSmagazin: *Sie bieten die komplette Badrenovierung aus einer Hand an. Was darf sich der Kunde darunter vorstellen?*

Altrichter: Kunden von Komplettbadanbietern müssen sich bei der Badrenovierung um nichts mehr kümmern. Ein verantwortlicher Koordinator klärt alles für den Kunden: Planung und Stilberatung, das Zusammenspiel mit anderen Gewerken, Baustellenüberwachung, pünktliche Einhaltung des Terminplans. Nach der Fertigstellung bekommen die Kunden eine Schlussrechnung.

HAUSmagazin: *Woran erkennen Interessenten ein gutes Unternehmen für die Badrenovierung?*

Altrichter: Ich würde mir immer die Homepage der in Frage kommenden Firmen ansehen: Werden dort Referenzobjekte von tatsächlich gebauten Bädern gezeigt? Gibt es dort Bilder vom Team und werden dessen Kompetenzen genannt? Dann ist der erste Eindruck wichtig: Hat die Firma eine ansprechende Ausstellung und bekomme ich beim Gespräch den Eindruck, dass mein Gegenüber versteht und umsetzen kann, was ich wirklich will. ■

ZEHN SCHRITTE ZUM NEUEN BAD

1. Vor-Ort-Termin/Aufmaß
2. Planung/Gestaltung/Kostenschätzung
3. Präsentations-Termin in der Ausstellung
4. Erstellung Festpreis-Angebot
5. Termin in Ausstellung zur Angebotsbesprechung
6. Auftragserteilung durch Kunde und gemeinsame Terminierung der Umbaumaßnahme
7. Bauvorbereitung
8. Vor-Ort-Termin mit Obermonteur ca. drei bis vier Tage vor Baubeginn
9. Baubeginn und -durchführung – mit Einführung und Begleitung jedes Gewerks durch Bauleitung vor Ort
10. Abnahmetermin mit Besprechung Schlussrechnung

SO VIEL KOSTET EIN NEUES BAD

Code zum Online-Badrechner. die-badgestalter.de/badgestaltung/komplett-badrechner

Die Höhe der Investition für Ihr neues Bad hängt von Ihren ganz persönlichen Wünschen ab. Viele Faktoren kommen zusammen: die Raumgröße, die Ausstattung, die Materialien, die Technik, Zahl und Qualität der Sanitärobjekte, die Planungs- und Handwerkerleistungen. Um Ihnen Anhaltspunkte zu geben, haben Mitgliedsunternehmen der Qualitätsmarken Meister der Elemente und Die Badgestalter auf ihren Webseiten www.meister-der-elemente.de und www.die-badgestalter.de einen Badrechner online gestellt. Die Markenunternehmen informieren Sie auch über Finanzierungsmöglichkeiten und staatliche Fördermittel.

WOHNQUALITÄT DANK SMART-HOME-TECHNIK

Das Wasser- und Abwassermanagement für Privathäuser lässt sich mit Smart-Home-Lösungen einfacher bewältigen. Der Dortmunder Pumpenhersteller Wilo stellt dafür ein komplettes Sortiment zur Verfügung: von der Trinkwasserzirkulationspumpe bis zur Hebeanlage, von der Umwälzpumpe bis zur Kreiselpumpe für den Garten. Handwerksunternehmen, wie zum Beispiel die Meister der Elemente, informieren Sie fachkompetent über die neuste Smart-Home-Technik.

HAUSKOMFORT LÄSST SICH STEIGERN

Zentralstaubsauger, Wäscheabwurfsysteme und eine kontrollierte Wohnraumlüftung steigern den Komfort im Haus. Im Neubau sollten dafür die Leitungen geplant und vorinstalliert werden, um die Anlagen später leicht einbauen zu können. Für den Altbau gibt es spezielle Systeme, zum Beispiel eine dezentrale Wohnraumlüftung. Sie kommt ohne zusätzliche Lüftungskanäle aus. Allerdings bedarf es dafür mehrerer Kernbohrungen. Wenden Sie sich an ein Fachunternehmen.

Nützlicher Helfer: Handstaubsauger, der an die Zentralstaubsauganlage angeschlossen ist. Foto: Fawas

Mit einer speziellen Sensortechnik ist das Eigenheim besser gegen Wasserschäden geschützt.
Foto: Grohe

Nur bestes Wasser im Haus

Verantwortung für Trinkwasser und Heizungswasser

Hausbesitzer sind für die Beschaffenheit des Wassers in ihren Gebäuden verantwortlich.

Trinkwasser, das die Wasserwerke liefern, muss per Gesetz von hoher Qualität sein. Aber zwischen Hausanschluss und Wasserhahn können Probleme entstehen.

Die intelligente Heizungsbefüllstation hält den eingestellten Systemdruck konstant und speist bei abfallendem Druck automatisch mit entmineralisiertem Wasser nach.
Foto: Permatrade

Wer mit einem Fachunternehmen zusammenarbeitet, ist in dieser Hinsicht auf der sicheren Seite. Die Qualität der Hauswasserleitungen und die fachgerechte Installation sind entscheidend, um stets sauberes Trinkwasser aus der Leitung genießen zu können – und um vor Wasserschäden geschützt zu sein. Für Schutz sorgen auch Smart-Home-Lösungen von Markenherstellern. Die Wassersensoren benachrichtigen die Bewohner, sobald ein wasserbezogenes Problem auftaucht.

Weniger bekannt: Auch das Heizungswasser muss beachtet werden. Für die langfristige Betriebssicherheit einer Heizungsanlage kommt dem Füllwasser eine elementare Bedeutung zu. Nicht umsonst gibt es die VDI-Richtlinie 2035, die verbindliche Grenzwerte für Wasserhärte und pH-Wert von Heizungswasser festlegt. Auch die Garantievorschriften der Markenhersteller erlauben es nicht mehr, eine Heizungsanlage einfach mit Wasser aus der Leitung nachzufüllen. ■

Der Hersteller Henco steht für Qualität bei Produkten rund um Hauswasserleitungen.
Foto: Henco

Speedfit®

Steckverbinder & Rohre für...

John Guest®

info@johnguest.de | www.johnguest.com

PARA DIGMA Ecoquente Heizungssysteme

NEUHEIT! 107,3 % Wirkungsgrad

Revolutionäre Pelletsheizung PELEO OPTIMA

- Einer der kompaktesten Pelletskessel am Markt (72 x 73 cm)
- Flexibel durch intelligente Anordnung aller Anschlüsse
- Revolutionäre Brennwerttechnik – kann in alle Heizsysteme integriert werden
- Staatliche Innovationsförderung von bis zu 3.500 € (Neubau) bzw. 5.250 € (Gebäudebestand)

www.paradigma.de

Feinstfiltration und Vitalisierung. Für höchsten Trinkwassergenuss.

VITAL PREMIUM UND PERMAQUELL

- Filtert unerwünschte Stoffe aus dem Trinkwasser
- Gibt dem Wasser seine Vitalkräfte zurück
- Einfache, platzsparende Montage in der Küchenzeile
- Günstige Alternative zum Wasserkisten schleppen
- 3-Wege-Armatur für ressourcenschonende Regelung des Trinkwassers

WEITERE INFOS BEI IHREM SANITÄRFACHBETRIEB

www.perma-trade.de

perma-trade®

Wasserbehandlung mit Zukunft

HAUTEC Wärmepumpen

Wärmepumpen vom Spezialisten
Luft - Sole - Wasser - Warmwasser

40 JAHRE

Qualität für die Zukunft

umweltfreundliche Lösungen mit hohem COP bei höchster Effizienz

Informationen unter:

info@hautec.eu * www.hautec.eu

Die Lösung für Ihr Haus.

Holzfeuer im Haus – digital geregelt

Umweltfreundliche Heiztechnik mit Wohlfühlfaktor

Brennende Pellets, die moderne Form des Holzfeuers. Die kleinen Holzpresslinge sind eine umweltfreundliche und zeitgemäße Wärmequelle.

Ob Pellets, Scheitholz oder Holzhackschnitzel: eine Holzheizung ist umweltfreundlich und fast so komfortabel wie eine Zentralheizung, die mit Öl oder Gas betrieben wird, oder eine Wärmepumpe.

Die traditionelle Gemütlichkeit eines Kaminfeuers, der moderne Komfort von Heizungsregelungen und die Effizienz innovativer Heizsysteme – Markenhersteller zeigen, wie gut sich das verbinden lässt. Und gute Handwerksunternehmen, wie zum Beispiel die Meister der Elemente, berechnen die Anlagen, installieren und warten sie.

Holzfeueranlagen versorgen das gesamte Haus mit Wärme. Die Verbrennungsluftzufuhr wird digital geregelt, ebenso die Zufuhr des Brennstoffes. Überschüssige Wärme wandert in einen Pufferspeicher und wird bei Bedarf wieder abgerufen. Holzfeuer, die ursprünglichste Art des Heizens, ist dank digitaler Regelungstechnik zeitgemäß und umweltfreundlich. ■

Links: Wärme in ihrer ursprünglichsten Form: die offene Flamme im Kaminofen.

Rechts: Die digitale Abbrand-Regelung steuert die Verbrennungsluftzufuhr automatisch.

Fotos: Buderus

FAWAS® Die Experten

SAUBERE GESUNDE LEBENSRÄUME

FAWAS® Die Experten
Zentrale Staubsaug-Anlagen

FAWAS® Die Experten
Optimale Wohnraumbelüftung

FAWAS® Die Experten
Wäscheabwurf-schächte

FAWAS® Die Experten
Industriesauger zentral und mobil

FAWAS GmbH SAUBERE GESUNDE LEBENSRÄUME
72581 Dettingen an der Erms · Vogelsangstraße 26/2b
Telefon 07123/961820 · info@fawas.de

www.fawas.de

elco heating solutions

Maßgeschneiderte Wärme für zu Hause!

Erstklassige Technik für höchste Energieeffizienz und Komfort. ELCO bietet ein umfassendes Angebot moderner, qualitativ hochwertiger und zuverlässiger Produkte für Öl, Gas und Erneuerbare Energien: Brennwertgeräte, Wärmepumpen, Solarkollektoren und System-komponenten. Wir haben für jeden Bedarf die optimale Heizlösung!

ELCO GmbH · Hohenzollernstraße 31
72379 Hechingen · www.elco.de

HENCO
MADE IN BELGIUM
www.henco.be

EINE LÖSUNG FÜR ALLES

HEIZUNG
TRINKWASSER
FUSSBODENHEIZUNG
GAS

AALBERTS INDUSTRIES

Einfach gut im Geschäft

Zukunftsorientierte Junkers und Bosch Heizungslösungen – Gas, Solar, Öl oder Wärmepumpe

JUNKERS BOSCH

Profitieren Sie von bewährter Heiztechnik-kompetenz und innovativer Technologie:

- Einfach installieren, inbetriebnehmen und warten spart Ihnen wertvolle Arbeitszeit
- Einfach vernetzen für einen unkomplizierten Einstieg in die digitale Zukunft
- Einfach zuverlässig dank bewährter Qualität

www.junkers.com

Sehr viele Komponenten spielen bei der Auslegung einer neuen Heizung eine Rolle. Gut, wer bei der Heizungserneuerung einen ausgewiesenen Fachmann an seiner Seite hat.

Erneuerbare Energien – das rechnet sich

Heizungsrechner und Fördermittelservice

Die Investition in erneuerbare Energien lohnt sich bereits nach wenigen Jahren. Förderprogramme des Staates helfen bei der Finanzierung. Heizungsspezialisten empfehlen die optimale Energieart für jedes einzelne Gebäude.

Pellets, Solarenergie, Wärmepumpe oder Brennwerttechnik – wer die optimale Heizung für sein Gebäude sucht, hat viele Faktoren zu beachten, um die richtige Entscheidung zu treffen. Die Investition in erneuerbare Energien ist anfangs höher als in Öl oder Gas, macht sich aber schnell bezahlt – wenn die neue Heizung für das jeweilige Gebäude optimiert ist und stetig gewartet wird. Heizungsspezialisten, wie die Meister der Elemente, stellen sicher, dass die versprochenen Wirkungsgrade auch tatsächlich im laufenden Betrieb der Heizung dauerhaft eingehalten werden.

Wärmepumpe und Solarstrom sind eine bewährte Kombination zur Nutzung von erneuerbarer Energie.

Wer seine neue Heizung mit erneuerbaren Energien betreiben will, kann in vielen Fällen staatliche Fördermittel beanspruchen. Das Angebot ist groß. Auch hier helfen gute Heizungsfachbetriebe, um alle Fördermittel auszuschöpfen. Nicht selten übernehmen die Spezialisten sogar die Antragsstellung für ihre Kunden.

Doch was kostet eine neue Heizung? Viele Fragen müssen geklärt werden: Wird nur der Heizkessel ausgetauscht? Muss auch der Schornstein erneuert werden? Sollen neue Heizkörper installiert werden? In welchem Umfang sollen erneuerbare Energien eingesetzt werden? ...

Die Meister der Elemente haben auf www.meister-der-elemente.de einen Heizungsrechner und eine Fördermitteldatenbank online gestellt. Dort bekommen Sie Anhaltspunkte, mit welchen Investitionen und Förderungen Sie rechnen können. ■

Der Code zum Heizungsrechner der Meister der Elemente. meister-der-elemente.de/heizung/heizungsrechner

Die Luftwärmepumpe (außen rechts) versorgt das gesamte Gebäude mit Wärmeenergie.
Grafik: Junkers

Umweltenergie nutzen

Wärmepumpe, Energiezaun und Photovoltaik

Wärmepumpen können die Wärme im Erdreich, im Wasser und in der Luft nutzen, um damit ein Gebäude zu beheizen. Für ihren Betrieb wird Strom benötigt. Wer dafür den Strom aus der eigenen Photovoltaik-Anlage einsetzt, heizt sein Haus besonders kostengünstig.

Bei Erdwärmepumpen werden entweder Sonden oder Flächenkollektoren eingesetzt. Für Sonden müssen Bohrungen bis zu 100 Meter Tiefe vorgenommen werden. Sie sind deshalb von Genehmigungen und von geologischen Untersuchungen abhängig. Flächenkollektoren können bereits in einer Tiefe von etwa zwei Metern verlegt werden.

Luft-Wärmepumpen nutzen die Außenluft als Energiequelle. Die Systeme sind mittlerweile so ausgereift, dass sie auch im Winter genügend Heizenergie zur Verfügung stellen. Voraussetzung dafür ist die exakte Berechnung des Heizbedarfs und der Größe des Wärmespeichers durch einen Fachmann.

Wärmepumpen funktionieren im Prinzip wie ein umgedrehter Kühlschrank. Manche Systeme können auch zum Kühlen im Sommer eingesetzt werden.

Eine interessante Energiequelle ist der Energiezaun. Er absorbiert die Energie aus Luft, Wind, Regen und Sonnenstrahlung und führt sie der Wärmepumpe zu. Ob Sonderlösung oder Standard: Heizungsspezialisten mit der Marke Meister der Elemente beraten systemneutral, installieren und warten Ihre neue Heizungsanlage. ■

Der Energiezaun dient im Sommer und im Winter als geräuschloser Energiekollektor und zusätzlich als Grenz- und Sichtschutz.
Fotos: Hautec

Brennwerttechnik – maximale Energieausbeute

Heizungserneuerung schont Umwelt und Geldbeutel

Dank moderner Heiztechnik genießen alle Bewohner die Wärme im Haus.

Der Gesetzgeber schreibt für bestimmte alte Heizkessel vor, dass sie ausgetauscht werden müssen. Das bedeutet für Eigentümer im ersten Schritt eine Investition von mehreren tausend Euro. Aber moderne Brennwertgeräte verbrauchen deutlich weniger Öl und Gas. Der Heizungstausch rechnet sich bereits nach wenigen Jahren.

Brennwertkessel brauchen bis zu 25 Prozent weniger Brennstoff als alte Niedertemperaturkessel. Brennwerttechnik nutzt die Wärmeenergie im heißen Abgas. Bei alten Heizungen geht diese Energie über den Schornstein verloren.

Beim Einbau eines Brennwertkessels ist Fachwissen gefragt. Meister der Elemente sind ausgewiesene Heizungsexperten. Sie prüfen, wie der Schornstein am besten für die neue Technik gerüstet wird. Sie stellen die Heizungsanlage so ein, dass sie die maximale Energieeffizienz erreicht. Sie übernehmen den hydraulischen Abgleich der gesamten Anlage und sie warten die Heizung. Die Meister der Elemente informieren auch über Finanzierungsmöglichkeiten, staatliche Förderungen und stellen Förderanträge. Auf www.meister-der-elemente.de steht ein Heizungsrechner und eine Fördermitteldatenbank.

Brennwerttechnik lässt sich gut mit erneuerbaren Energien kombinieren. Bewährt hat sich die Kombination mit einer Solarthermieanlage oder einer Wärmepumpe. Bei einer vom Fachmann eingestellten Kombinationsheizung wird dann nur noch bei Spitzenbedarf Öl oder Gas für die Heizung eingesetzt. An normalen Tagen reicht die Umweltenergie für die Wärmeversorgung des Eigenheims. ■

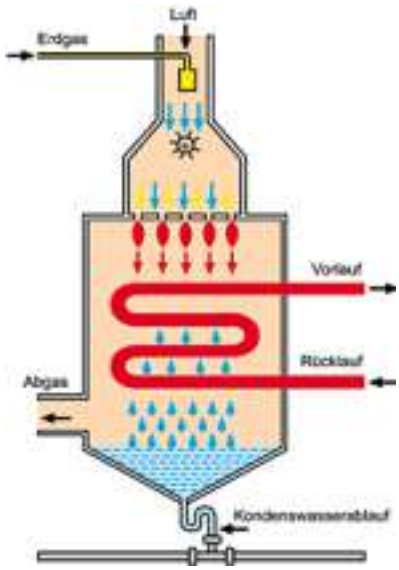

Brennwerttechnik in drei Sätzen: Der Wasserdampf, der bei der Verbrennung entsteht, wird unter den Taupunkt abgekühlt. Die dabei entstehende Wärme wird dem Heizsystem wieder zugeführt. Zur Kühlung wird die Rücklauftemperatur des Heizungssystems genutzt.
Grafik: Junkers

HEIZUNG VOM SOFA AUS EINSTELLEN

Mit dem Evohome-System bietet die Firma Honeywell eine funkbasierte Einzelraumregelung für die Heizung. Sozusagen vom Sofa aus können die Bewohner damit in jedem Raum die Wärme so einstellen, wie sie es wünschen. Das System lässt sich sehr einfach installieren, da alle Komponenten untereinander per Funk kommunizieren.

WÄRME SCHÖNER UND GENAUER REGELN

Die Firma John Guest bietet ein System, mit dem Fußbodenheizungen, Zentralheizungen oder einzelne Heizkörper sehr genau geregelt werden können. Über eine App können Verbraucher ihre Heizung damit auch von unterwegs steuern. Für die Renovierung oder Nachrüstung gibt es eine Funkvariante, die kabellos mit der Steuereinheit kommuniziert. Das JG-Aura-Thermostat hat ein modernes Design und verfügt über eine intuitive Benutzeroberfläche.

STROM UND WÄRME SELBST ERZEUGEN

Ein Blockheizkraftwerk (BHKW) und zwei Gas-Brennwertgeräte waren die Lösung, um ein Gewerbeobjekt am Marktplatz von Neufahrn mit Heizenergie und Strom zu versorgen. Alfred Bock vom gleichnamigen Meister-der-Elemente-Unternehmen in Neufahrn sagt: „Wir haben uns für die Kombination BHKW und Gas von Elco entschieden. Die Wirtschaftlichkeit ist damit für alle Beteiligten am höchsten."

Julian und Alfred Bock (v. l.) sind überzeugt von der Anlage.

Ob Sonnenbunker (links) oder Privathaus (unten): Solarenergie ist zukunftssicher.
Fotos: Paradigma

Sonnenbunker erzeugt klimafreundlich Wärme

Solarwärme und Solarstrom rechnen sich auch für Privathäuser

Wie leistungsfähig Solarenergie ist, zeigt ein Beispiel aus Hamburg. Ein Hochbunker aus dem 2. Weltkrieg wurde dort zu einem Kraftwerk umgebaut. Der Energiebunker versorgt nun ein ganzes Stadtviertel mit klimafreundlich erzeugter Wärme und speist erneuerbaren Strom in das öffentliche Netz ein.

Besonders interessant bei dem Projekt in Hamburg ist die für die Solarwärme eingesetzte Technik. Auch für Privathäuser ist sie anwendbar. Über das gesamte Dach des ehemaligen Flakbunkers erstrecken sich heute Sonnenkollektoren zur Wärmeerzeugung. Die Kollektorreihen sind nach Süden geneigt. So gewinnen sie ein Maximum an Wärme. Die Anlage reinigt sich bei Regen quasi von selbst.

Bei der exponierten Lage war es wichtig, besonders leistungsstarke und robuste Kollektoren zu verwenden. Im Einsatz sind nun Vakuumröhren-Kollektoren von Paradigma. Grundlage dieses Systems sind sogenannte Sydney-Röhren, evakuierte doppelwandige Glasgefäße, die so aufgebaut sind, wie eine Vakuum-Thermoskanne. Das System arbeitet mit Wasser als Wärmeträger. Um das Wasser zum Sieden zu bringen, genügt bereits das indirekte Sonnenlicht bei bedecktem Himmel. ■

Foto: SHK AG

Heizungsbefüllung – normgerecht, schnell und einfach

Die Produktfamilie BA295D von Honeywell ermöglicht eine sichere und schnelle Befüllung der Heizungsanlage mit einem Schlauchanschluss. Besonders bei der Variante BA295D-3/4WHD mit integriertem Druckminderer wird die Befüllung noch einfacher und schneller.
www.honeywell-haustechnik.de

Honeywell | Die Haustechnik

© 2016 Honeywell GmbH

Die neue Wilo-Yonos PICO plus

Probleme mit der Heizanlage aufgrund fehlerhafter Pumpeneinstellungen gehören mit der Wilo-Yonos PICO plus für Ein- und Zweifamilienhäuser der Vergangenheit an: Dank Grüner-Knopf-Technologie ist maximaler Bedienkomfort mit neuen, intelligenten Einstellungen, intuitiver Benutzeroberfläche und neuen Funktionen gegeben.

Mehr Infos unter www.wilo.de

Pioneering for You

wilo

Für Neubau und Renovierung gibt es speziell geeignete Fußbodenheizungssysteme.

Stets die optimale Temperatur in jedem Raum

Fußbodenheizungen oder Heizkörper?

Gute Fachbetriebe betrachten eine Heizungserneuerung immer ganzheitlich. Dazu gehören unter anderem der Kessel, der Brenner, die Energieart, der Schornstein, die Regelung und nicht zuletzt die Form der Wärmeübertragung: Fußbodenheizung oder Heizkörper?

Nur wenn alle Komponenten einer neuen Heizung exakt aufeinander abgestimmt sind, stellt sich der gewünschte Effekt ein: Stets die optimale Temperatur in jedem Raum zu niedrigsten Energiekosten. Flächenheizungen zum Beispiel werden mit niedrigen Temperaturen betrieben. Deshalb sind Fußbodenheizungen optimal in Verbindung mit einer Wärmepumpe.

Heizkörper reagieren schneller auf Temperatureinstellungen. Sie können auch als Gestaltungselement in einem Raum eingesetzt werden. Fachunternehmen, wie die Meister der Elemente, beraten Sie in allen Heizungsfragen und zeigen Ihnen die neuen Designheizkörper. ■

Bild rechts: Der Designheizkörper kann auch horizontal installiert werden.
Foto: Caleido

Bild außen rechts: Der Badheizkörper kann auch als Handtuchwärmer verwendet werden.
Foto: Runtal

GOGREEN

Der klimaneutrale Versand
mit der Deutschen Post

MEISTER DER ELEMENTE

WÄRME | WASSER | LUFT | UMWELT